# К1382ЧП01

## Микросхема интегральная преобразователь магнитного поля

## Назначение

Микросхема предназначена для преобразования магнитного поля в электрический сигнал в системах автоматического управления различного назначения, в том числе системах контроля электрического тока.Может использоваться в качестве датчика угла поворота ±45 °, датчика положения и перемещения.

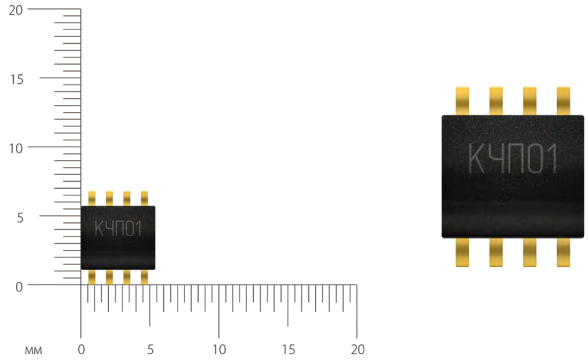


## Основные характеристики

| | |
|---|---|
| Диапазон полей | ± 3 кА/м |
| Чувствительность к магнитному полю | 0,7 ... 1,3мВ/В/кА/м |
| Сопротивление магниторезистивного моста | 0,7 ... 1,25 кОм |
| Начальное смещение | ± 1 мВ/В |
| Температурный коэффициент чувствительности | 0,35 % / °С при U – const |
| Температурный коэффициент напряжения смещения | ± 3 (мкВ/В) / °С |
| Температурный коэффициент сопротивления моста | 0,3 % / °С |
| Напряжение питания | 2,5 ... 10 В |
| Диапазон рабочих температур | - 60 ... +125 °С |

## Принцип действия

Микросхема выполняет преобразование планарного магнитного поля, постоянного, переменного, импульсного в соответствующий электрический сигнал.

Микросхема состоит из 4-х тонкопленочных магниторезисторов и встроенного постоянного магнита, в результате чего обеспечивается высокая линейность передаточной характеристики.

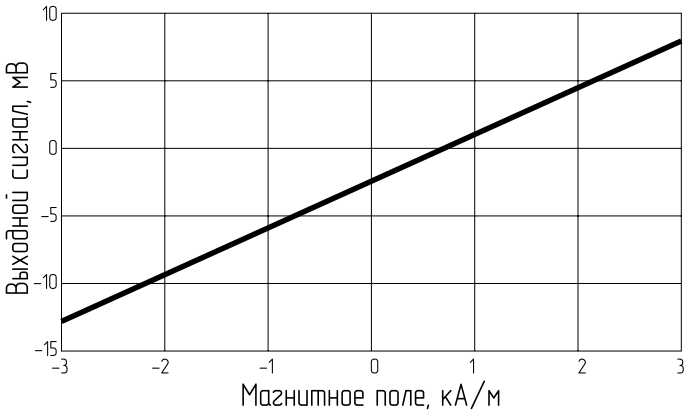

# Выходные интерфейсы

Аналоговый

# Габаритный чертёж

*Пластиковый корпус 4303.8*

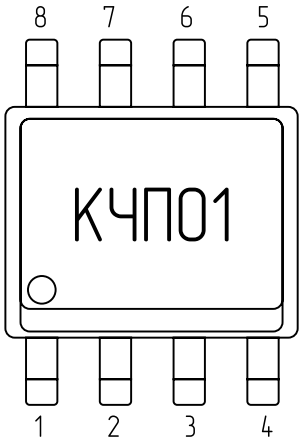


| № Вывода | Назначение вывода |
|---|---|
| 1 | (+) Напряжение питания |
| 2 | (+) Выход |
| 3 | (-) Напряжение питания |
| 4 | (-) Выход |
| 5, 6, 7, 8 | Не соединены |

# Схема включения микросхемы

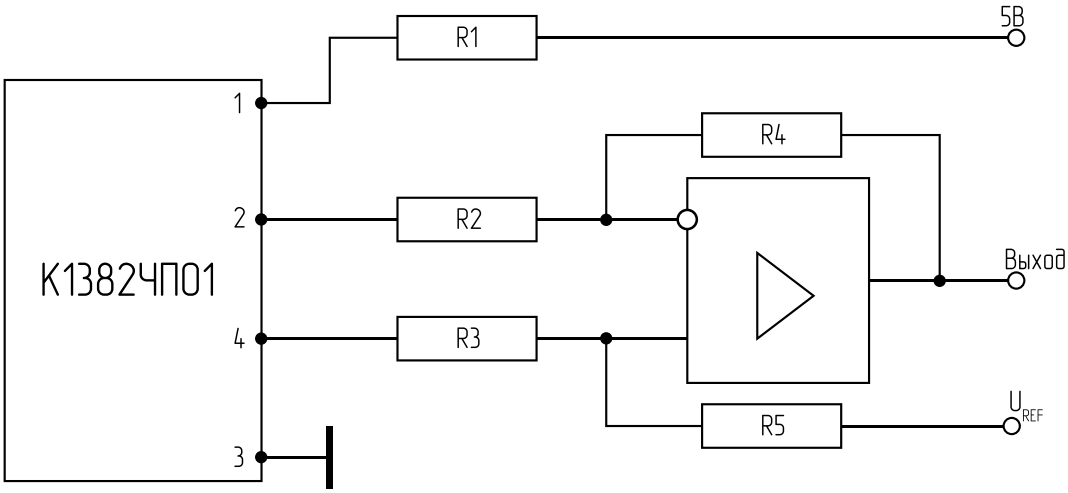


# Области применения

- Высокоэффективные датчики электрического тока;
- Система автоматического управления.

# Аналоги

- KMZ10B, KMZ10C от «Philips» (Нидерланды);
- HMC1501 от «Honeywell» (США).

# Конкурентные преимущества

- Отечественный производитель.